BS 2677C AL

12NC: 859991579760

GTIN (EAN) kode: 4011577857146

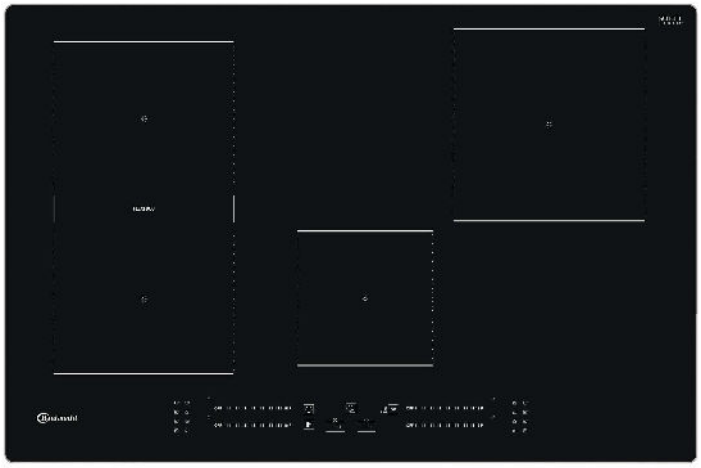

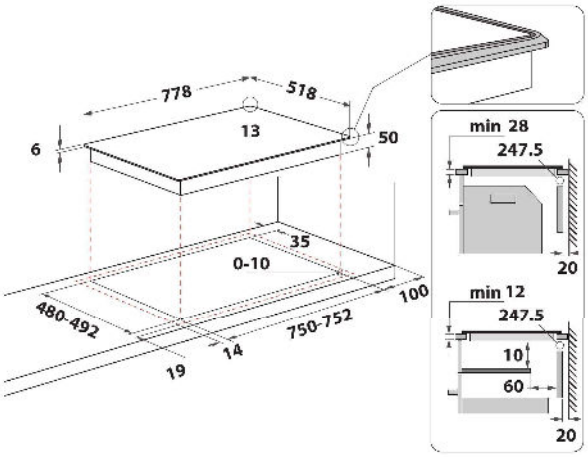

Bauknecht induktionsglas-keramik kogeplade - BS 2677C AL Denne elektriske Bauknecht kogeplade har: elegant teknologi, der opvarmer panden, ikke kogelavningen, hvilket reducerer energifordelingen og giver perfekte madlavningsresultater. (4 + 0) madlavningsområder. Elektrisk strømforsyning. 4 induktionsringe. Absolut alsidighed med FlexiCook-teknologi: kombiner flere bluser til større kogezoner til gryder og pander i enhver størrelse. Innovative skyderkontroller, der gør det nemt og effektivt at finjustere varmen i hvert køkkenområde. Og det er også nemt at gøre rent.

Flexi Duo

Ved at aktivere det vertikale Flexi Duo-område med to ovale spoler kan du flytte din gryde eller pande fra den ene spole til den anden på flex-området og bevare samme varmeniveau. Alternativt kan du tilberede dine retter i den fleksible zone med to gryder ad gangen eller med en stor gryde, der dækker hele overfladen.

MyMenu

Bauknechts nye induktionskogeapparater giver dine madlavningsevner mulighed for at skinne, så du kan prøve nye muligheder takket være My Menu, de forudindstillede automatiske funktioner, der er tilgængelige i hver kogezone. At bruge Min menu via den intuitive skærm er meget hurtigt og nemt: efter du har valgt den ønskede funktion, sætter apparatet automatisk den rigtige tilberedningstemperatur til din ret. At opnå gode madlavningsresultater og undgå utilsigtede forbrændinger, mad der sidder fast og spild energi er meget nemt takket være de fire automatiske funktioner i My Menu: Smeltning, Langsom tilberedning, Kogning og Hold varm.

FlexiCook

Variable kogeplader. Dine kogekoge er nu lige så variable som alsidigheden af dine yndlingsretter. Oplev fordelene ved variable kogekogeapparater med FlexiCook-funktionen: Nu kan du varme to gryder med forskellige temperaturer på ét kogeplade, bruge forbindelsen mellem to kogekoge til at lave et ekstra stort kogeplade med ensartet temperatur eller flytte gryder inden for Flexizonen, fordi indstillingerne overføres, og brofunktionen deaktiveres. Maksimal fleksibilitet for størst mulig madlavningsglæde.

Booster

I en fart. Lav te, lav pasta eller server artiskokker. Nogle gange skal tingene ske hurtigt. Takket være boosterfunktionen når din kogeplade hurtigt den ønskede temperatur.

BS 2677C AL

12NC: 859991579760

GTIN (EAN) kode: 4011577857146



Smeltefase

Smelter uden et vandbad. Smelt din mad direkte på komfuret – uden brug af vandbad. Induktions- og glaskeramiske kogeapparater gør dette muligt og holder gryden ved en konstant temperatur på ca. 35 °C.

HOVEDTRÆK

Product group	Hob
Construction type	Built-in
Type of control	Electronic
Type of control settings	-
Number of gas burners	0
Number of electric cooking zones	4
Number of electric plates	0
Number of radiant plates	4
Number of halogen plates	0
Number of induction plates	4
Number of electric warming zones	0
Location of control panel	Front
Basic surface material	Ceramic Glass
Main colour of product	Black
Electrical connection rating (W)	7200
Gas connection rating (W)	0
Gas type	N/A
Current (A)	31,3
Voltage (V)	220-240
Frequency (Hz)	50/60
Length of electrical supply cord (cm)	120
Plug type	No
Gas connection	N/A
Width of the product	778
Height of the product	54
Depth of the product	518
Minimum niche height	28
Minimum niche width	750
Niche depth	480
Net weight (kg)	11.2
Automatic programmes	Yes

TEKNISKE EGENSKABER

Tændingsindikator	Ja
Antal indikatorer	4
Reguleringstype	Trinløs energiregulering
Type af låg	Uden
Indikator for restvarme	Adskilt
Hoved tænd/sluk-	Ja
Sikkerhedsanord	Nej
Timer	Ja